Unterflur-System | Technische Daten Systemaufbau

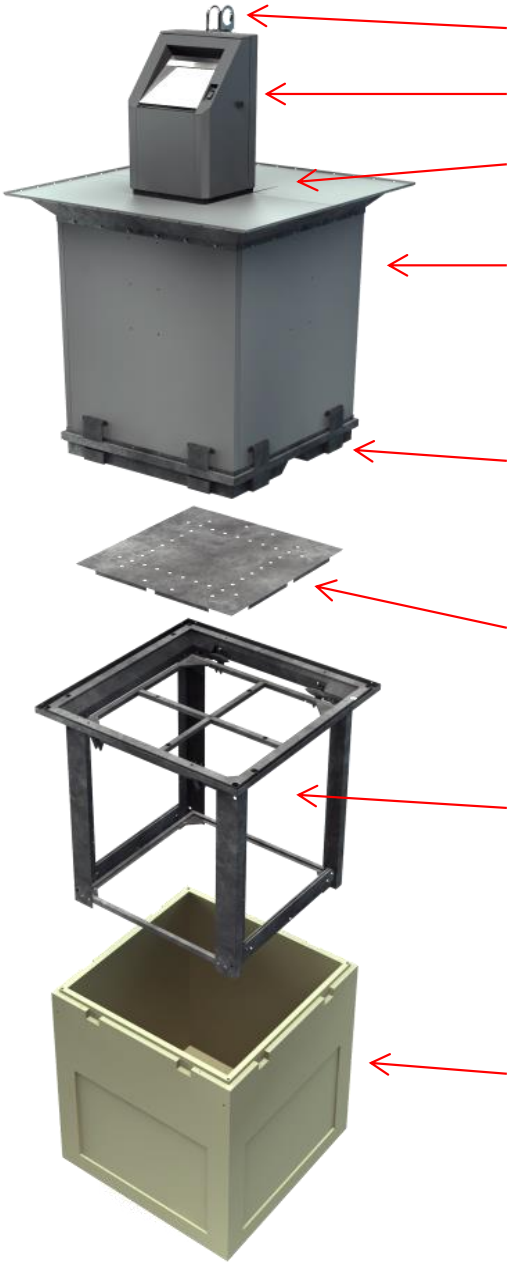

Aufnahmesystem für Kranfahrzeug

Einwurfsäule

Gehwegplattform (Tränenblech 4/6 mm / EPDM-Belag)

Sammelbehälter 1, 2, 3, 4 und 5 m³ Volumen (verzinktes Stahlblech, verschraubte Konstruktion)

Bodenklappen (wannenförmig ausgebildet 150 Liter Aufnahmevolumen)

Abdeckblech der Sicherheitsplattform, leichte Demontage zur Reinigung und Wartung der Bauteile

Sicherheitsplateau mit Kontergewichten Selbstsichernd mit Arretierung. Bis 200 KG belastbar

Betonfundamentbehälter mit Pumpensumpf